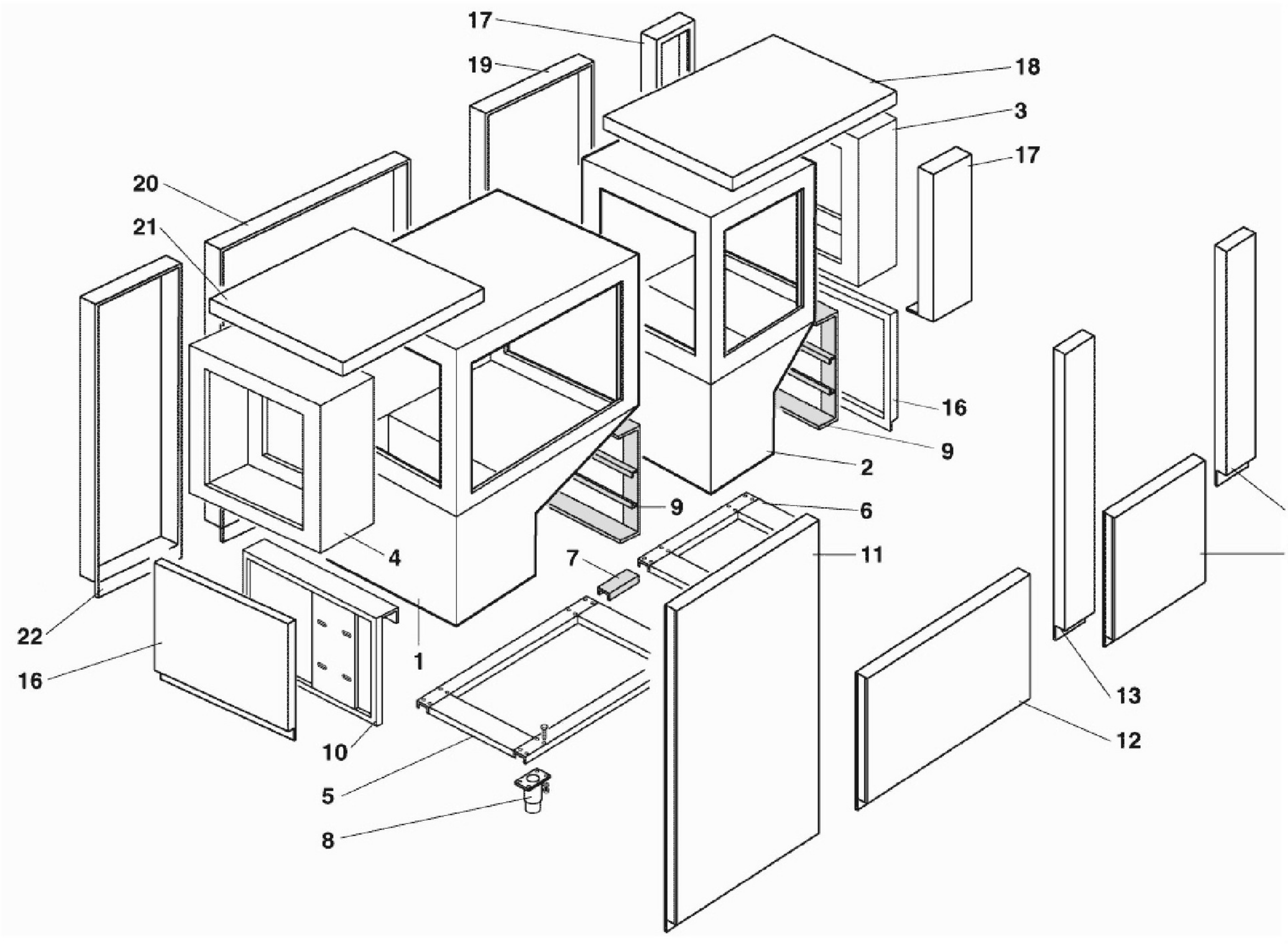
17
19
18
3
17
20
21
16
9
2
9
6
15
4
7
11
14
22
1
16
13
12
10
5
8

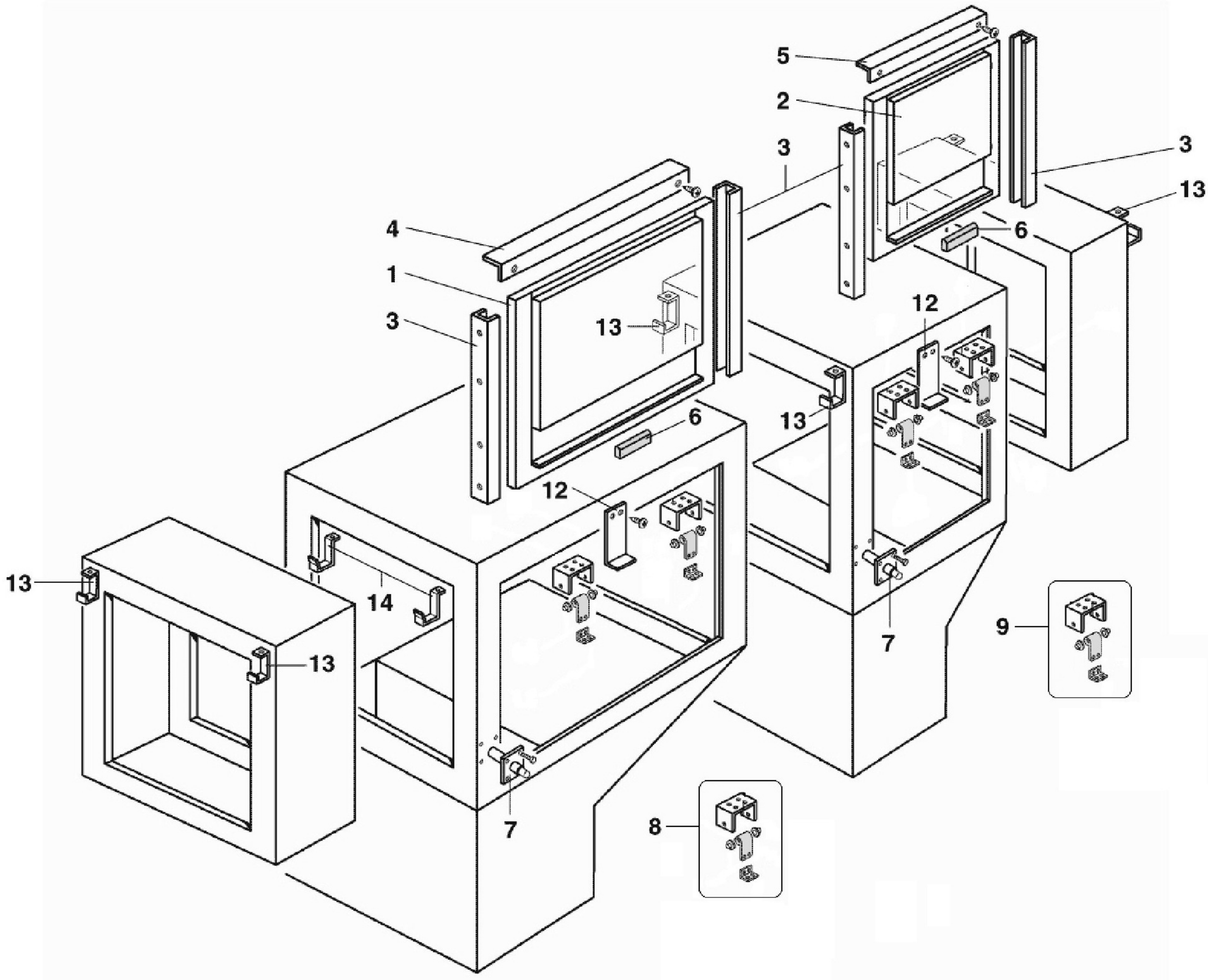
5
2
3
3
13
4
6
1
12
3
13
13
6
12
13
14
7
9
13
7
8

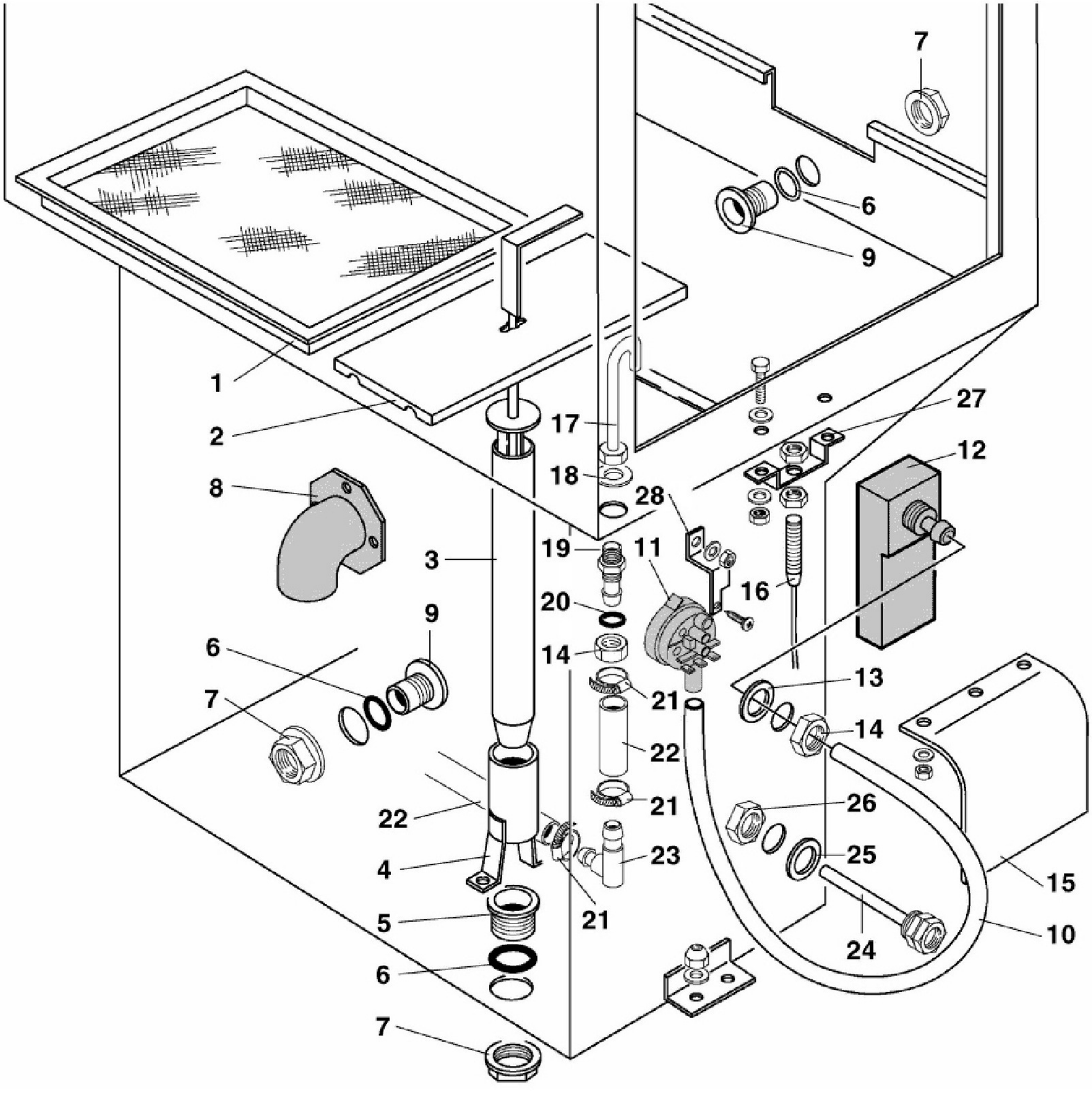
7
6
9
1
2
17
18
27
12
8
28
19
11
3
16
20
9
6
14
13
7
21
14
22
21
26
22
23
25
4
15
5
21
24
10
6
7

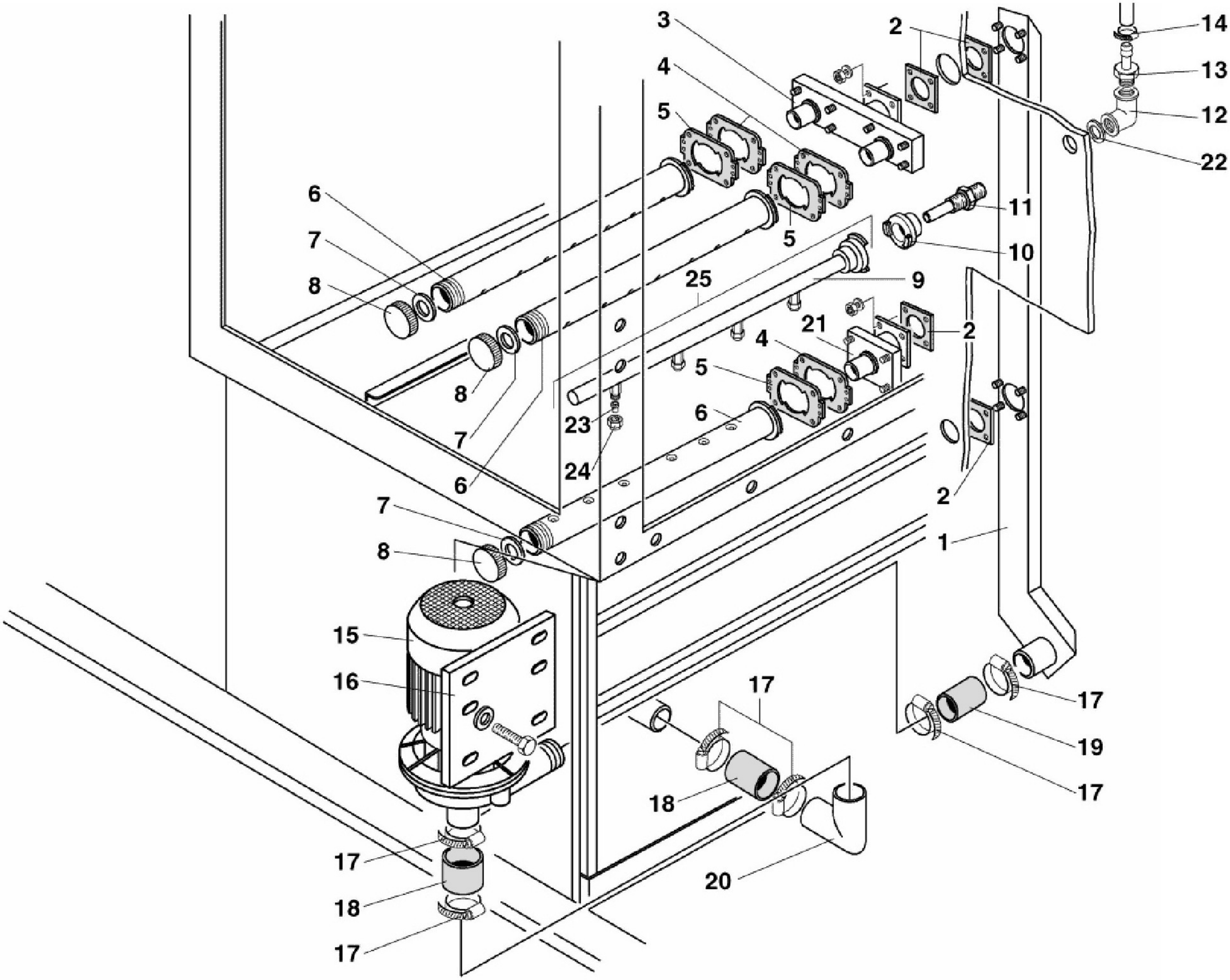
3
2
14
4
13
5
12
22
6
11
7
5
10
8
25
9
21
2
4
5
8
23
6
7
24
6
2
7
1
8
15
16
17
17
19
17
18
20
17
18
17

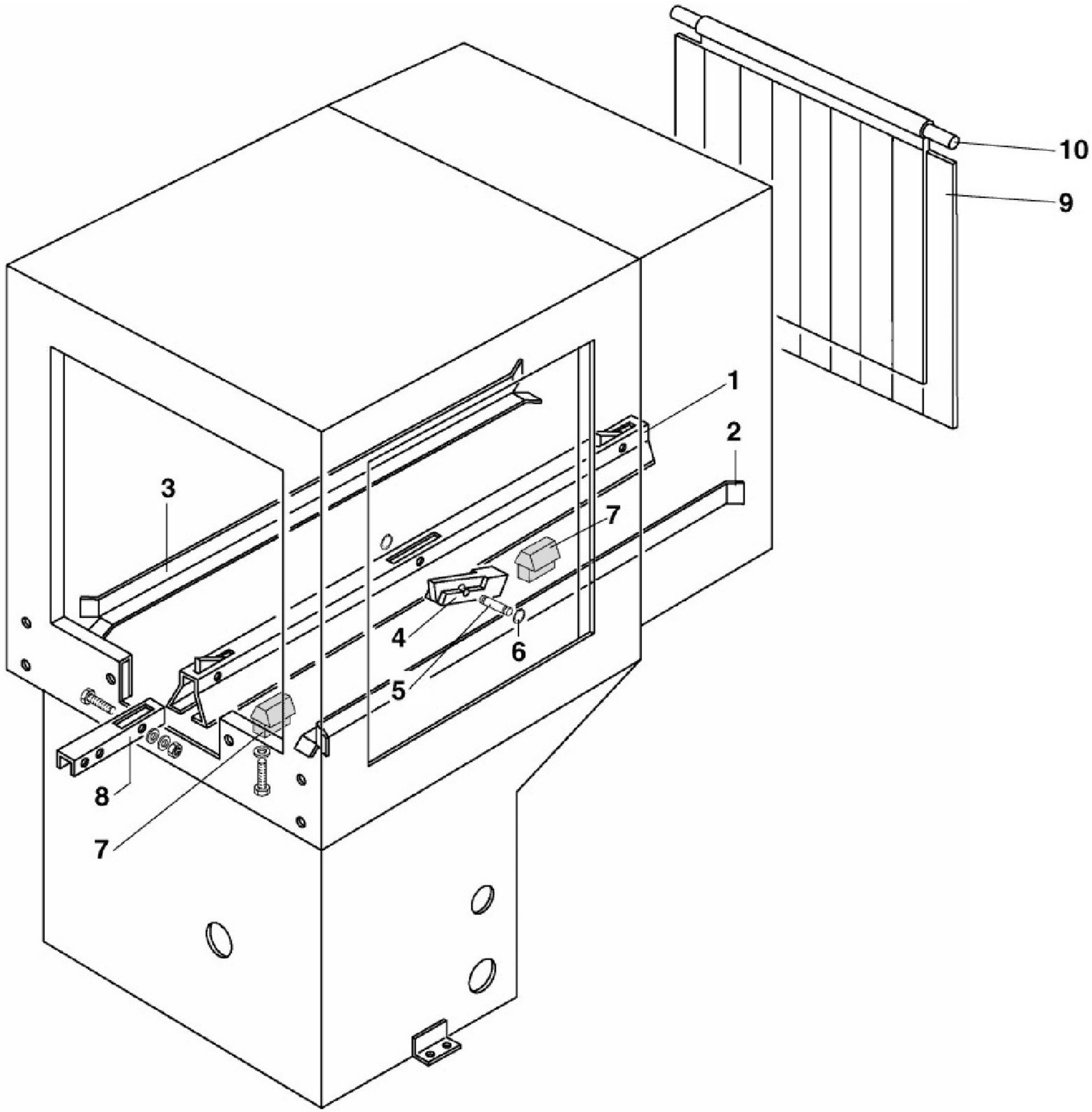
10
9
1
2
3
7
4
6
5
8
7

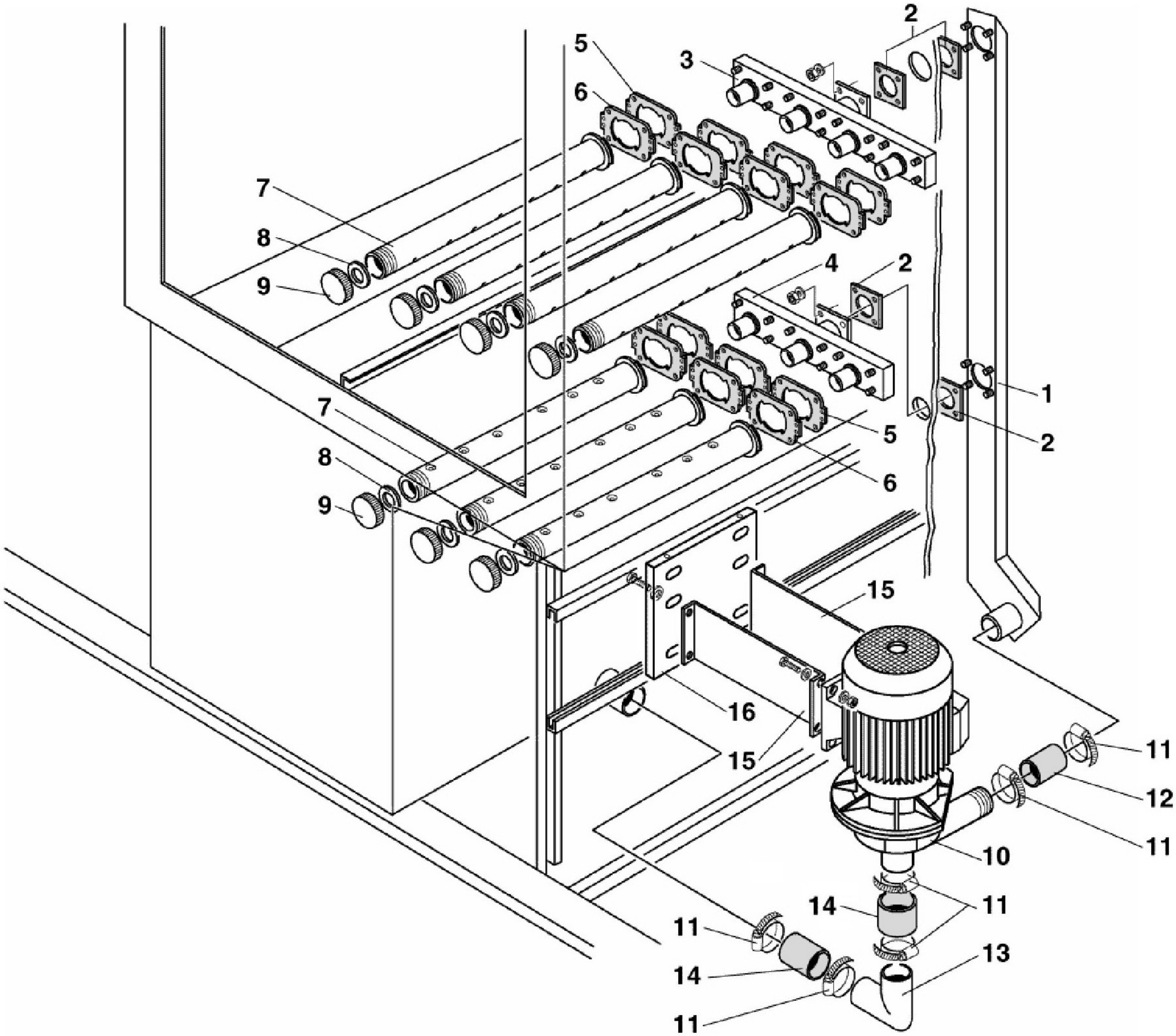
2
5
3
6
7
8
9
4
2
1
7
5
2
8
6
9
15
16
15
11
12
11
10
14
11
11
14
13
11

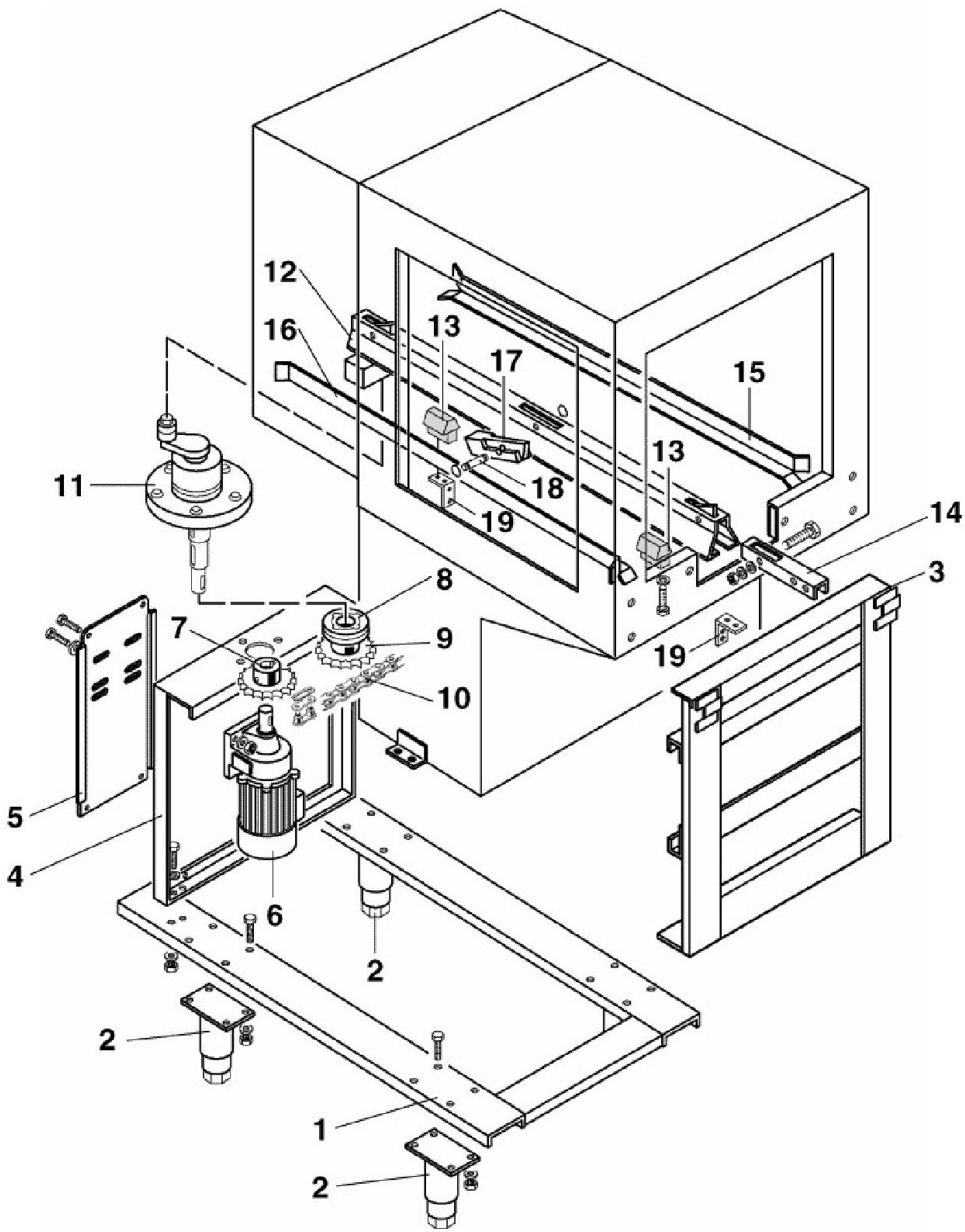
12
16
13
17
15
13
11
18
19
14
3
8
7
9
19
10
5
4
6
2
2
1
2

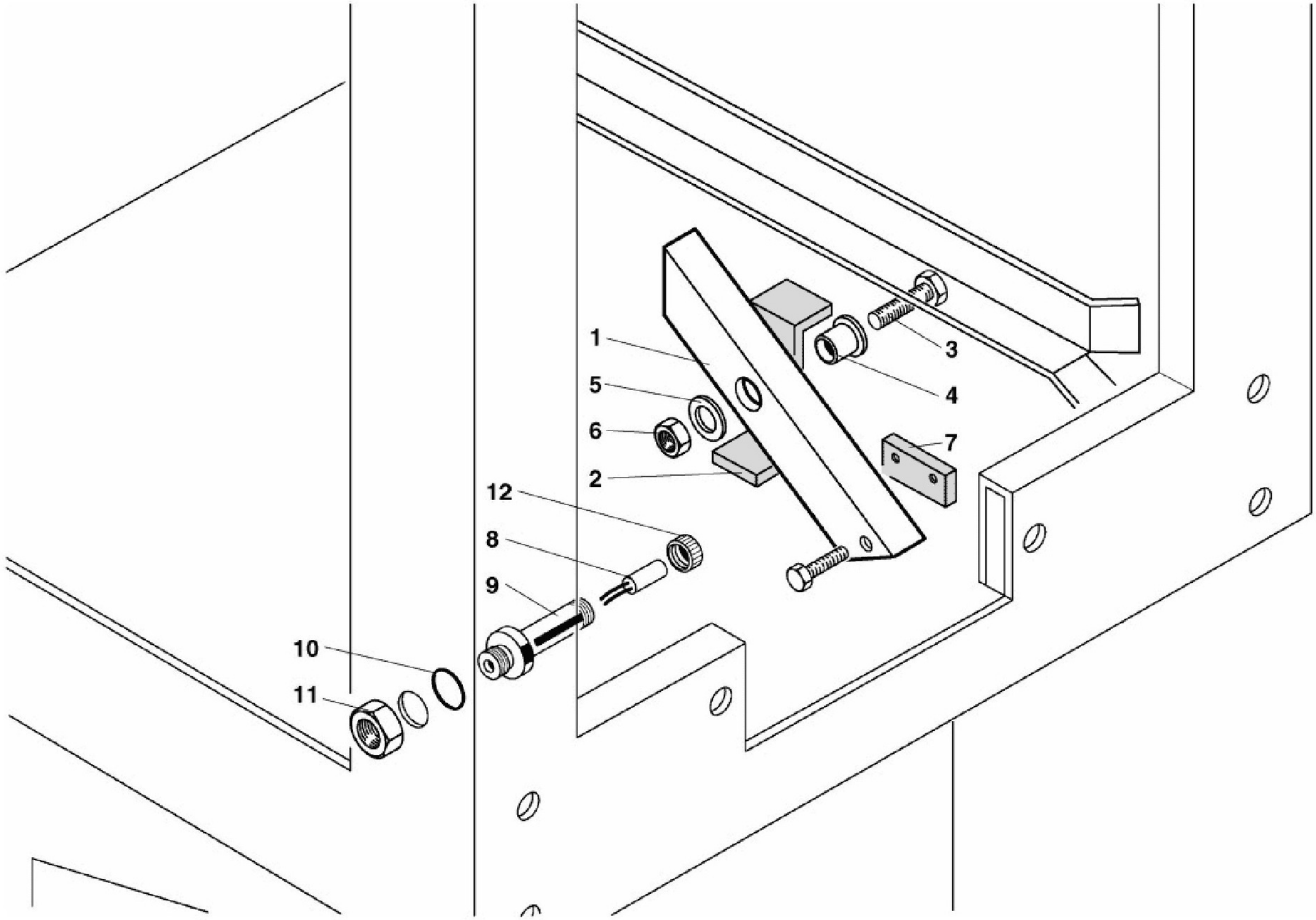
1
5
6
2
12
8
9
10
11
3
4
7

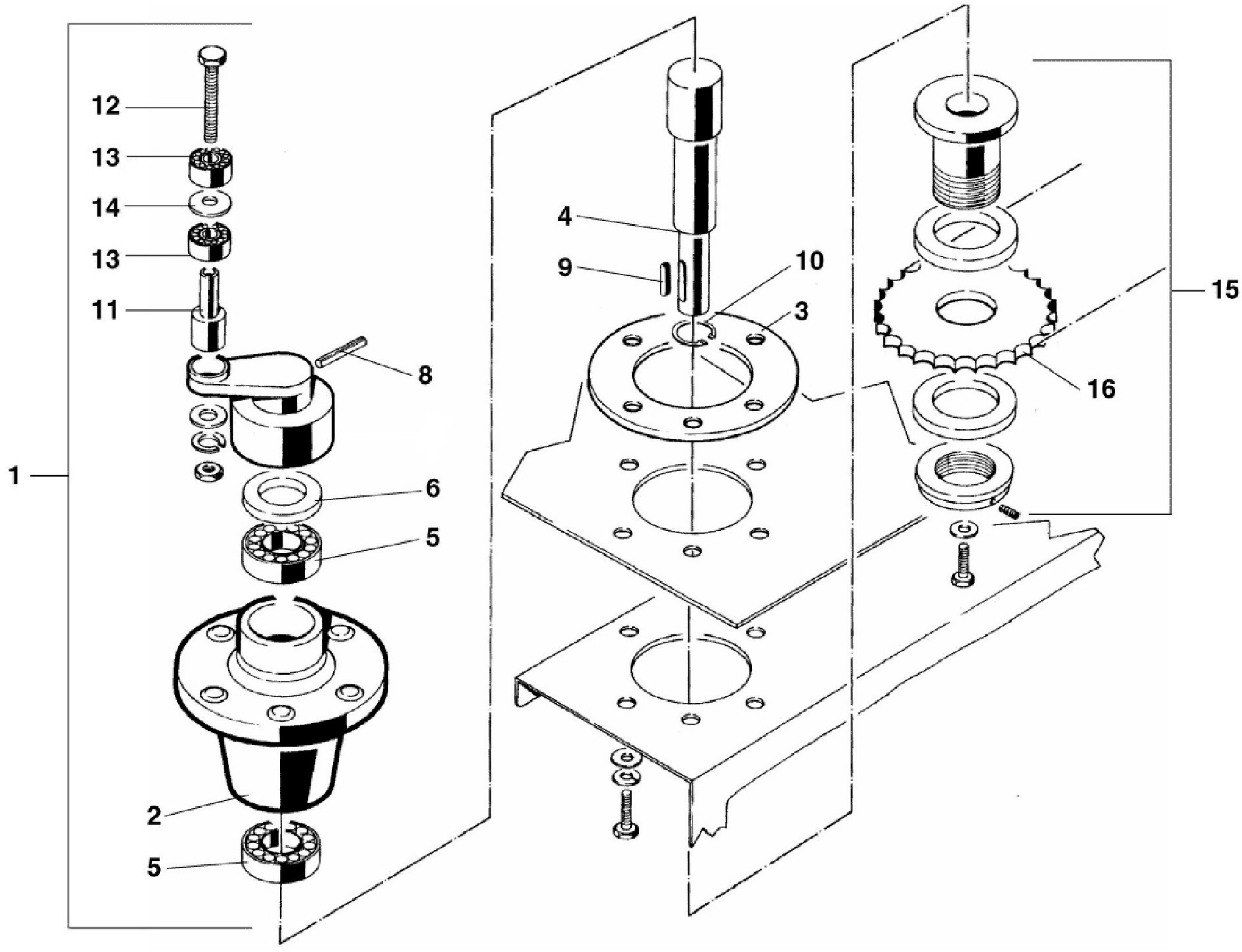
12
13
14
13
11
8
1
6
5
2
5
4
9
10
3
15
16

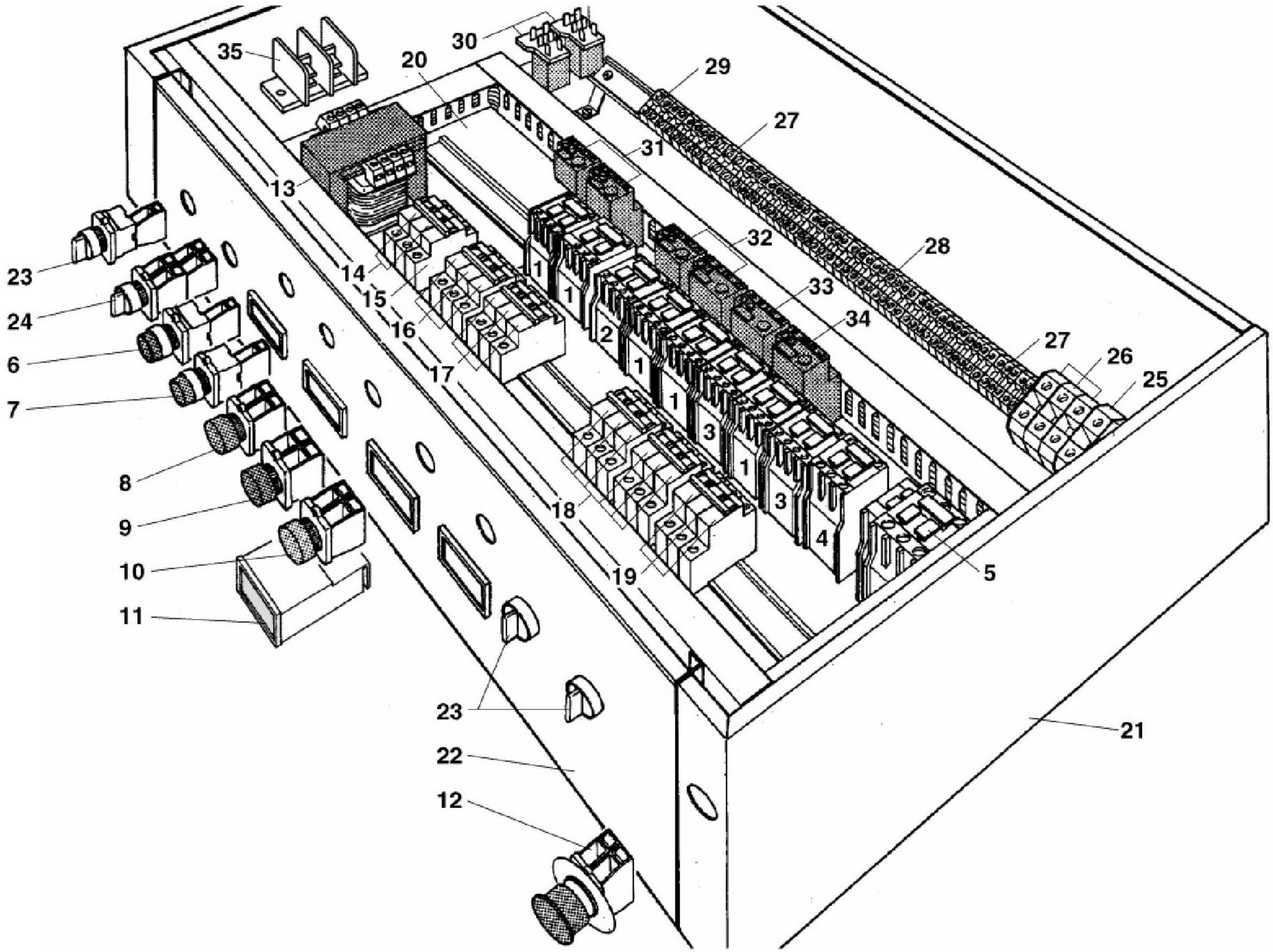
35
30
20
29
27
31
13
32
28
23
14
33
24
15
34
16
27
26
6
17
25
7
8
18
9
10
19
5
11
23
21
22
12

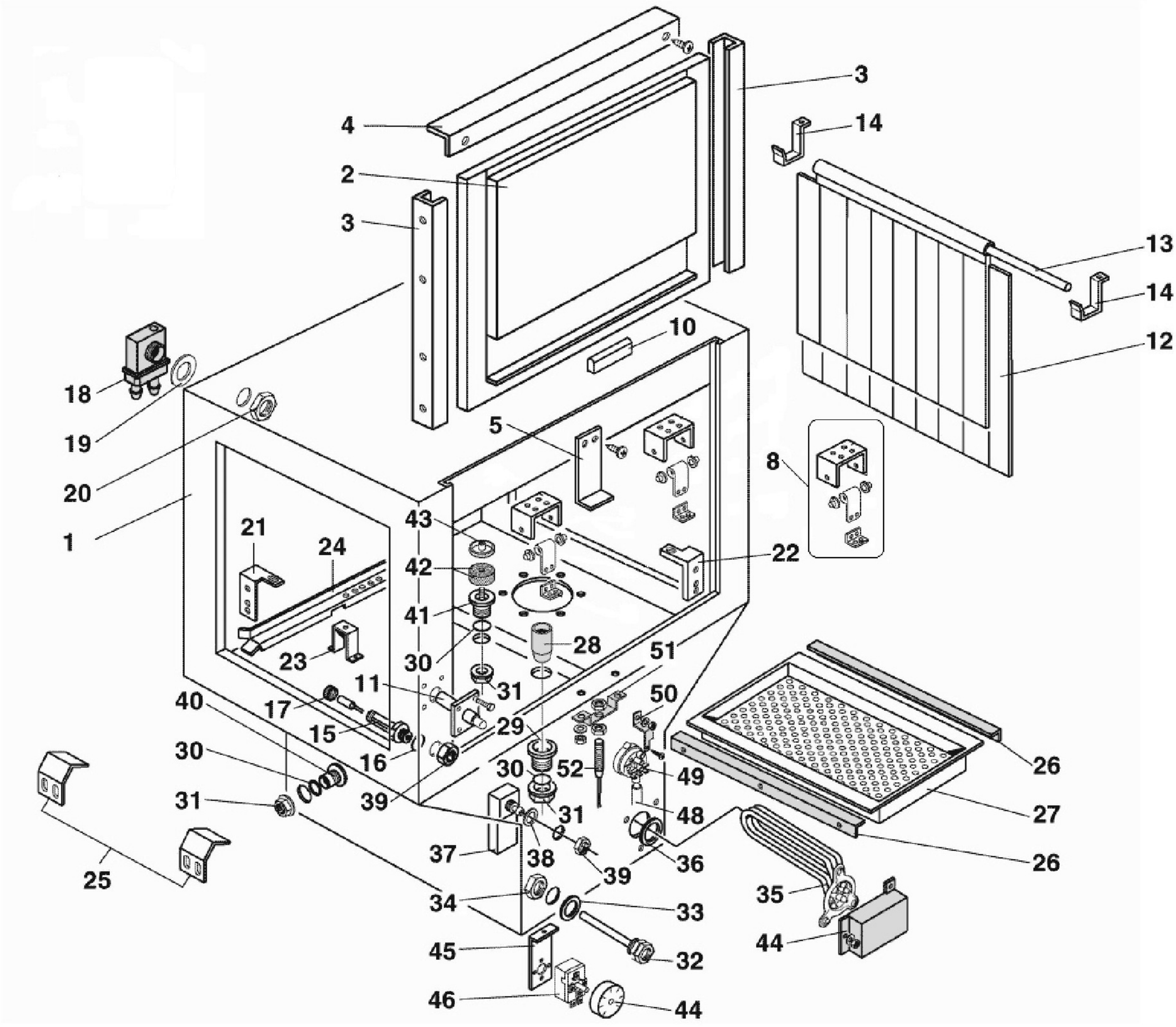
3
4
14
2
3
13
14
10
12
18
19
5
20
8
43
1
21
24
42
22
41
28
23
30
51
11
31
50
40
17
15
29
26
30
16
30
52
49
31
39
31
48
27
37
38
36
26
25
39
35
34
33
44
45
32
46
44

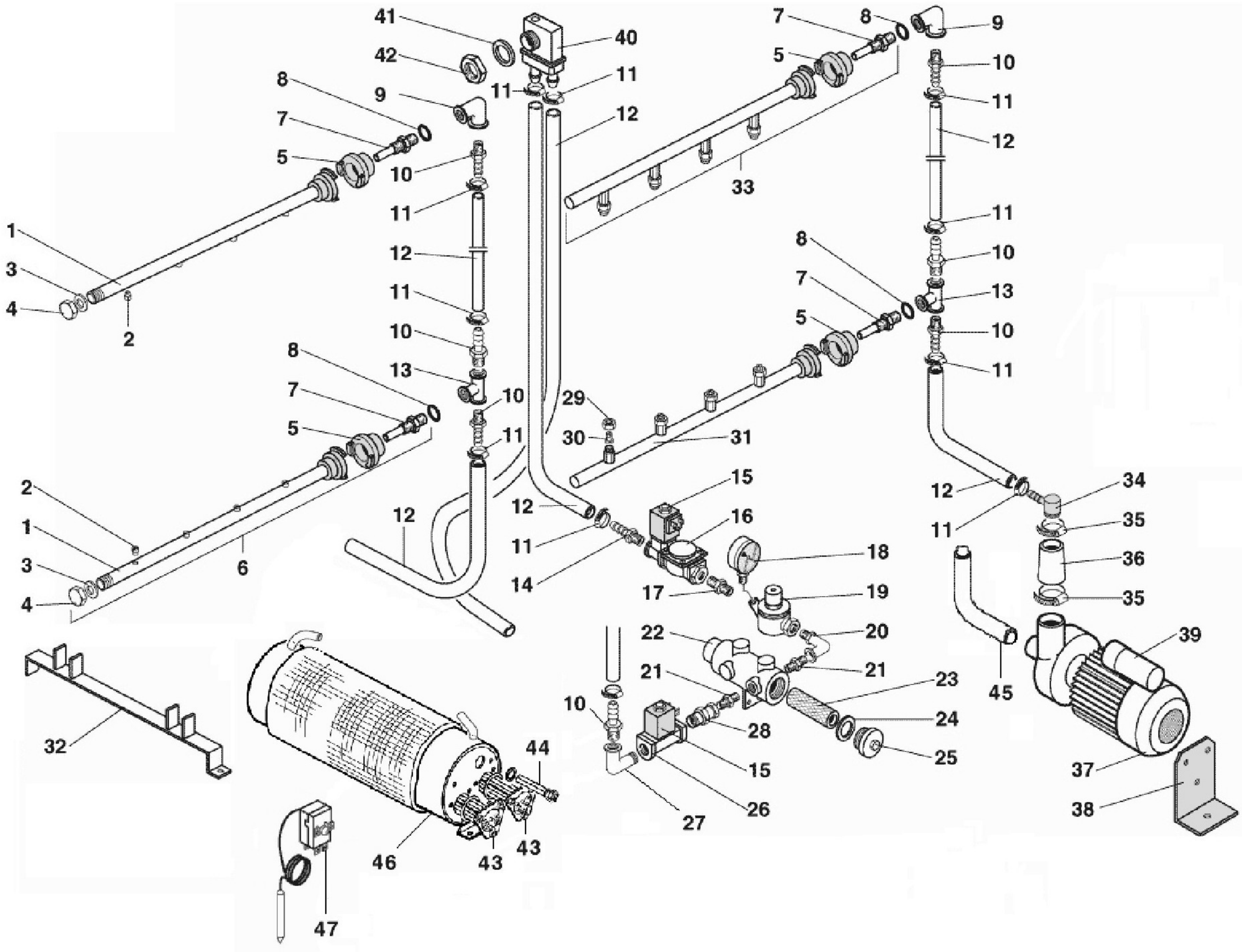
41
42
40
11
12
8
9
7
5
10
33
1
3
4
2
13
29
30
31
6
15
16
14
17
18
19
20
21
22
23
24
25
26
27
28
34
35
36
39
37
38
45
32
44
43
46
47

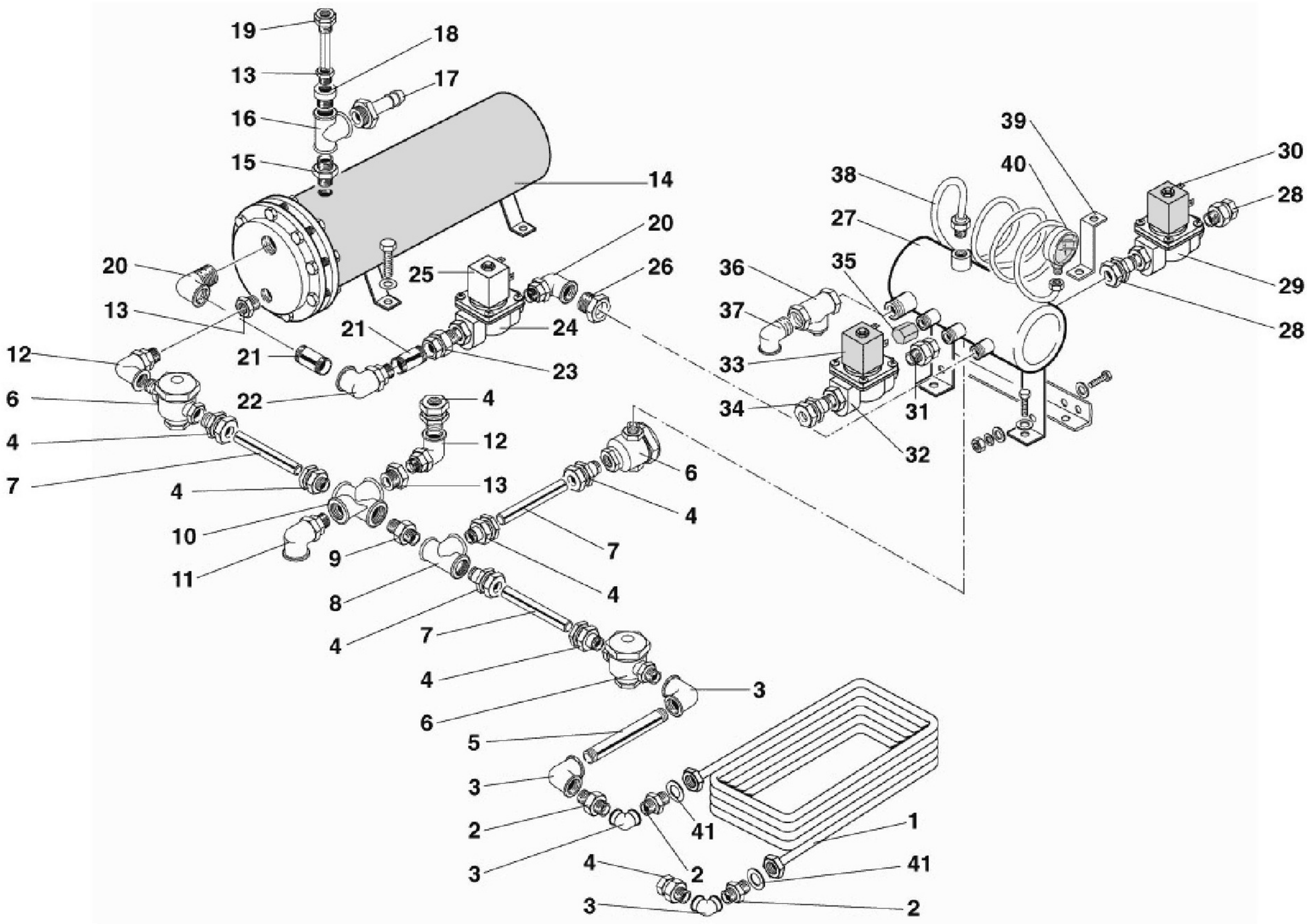
19
18
13
17
16
15
14
20
20
25
26
13
21
24
12
21
23
6
22
4
4
12
7
4
13
6
10
4
9
7
11
8
4
4
7
4
4
3
6
5
3
2
41
1
3
4
2
41
3
2

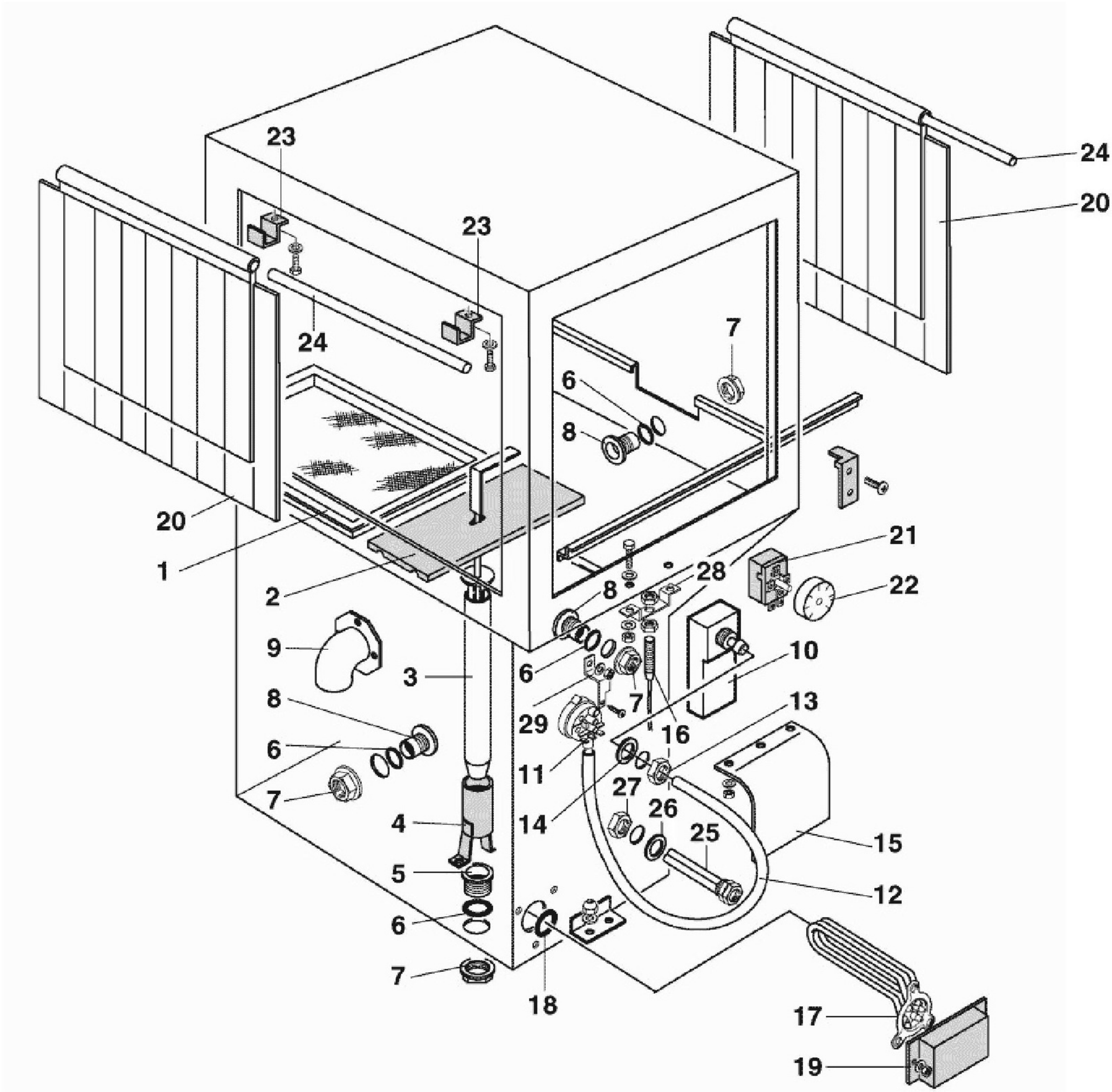
23
23
24
24
20
20
7
6
8
21
22
1
2
28
8
9
3
6
10
8
7
29
13
6
16
11
7
27
26
14
25
4
15
5
12
6
7
18
17
19